Údaje aktuální ke dni: 24-04-2024 15:01

Odkaz na výrobek:
https://osvetleni-schodiste-led.cz/led-svtidlo-moza-nerezov-oceli-instalace-pod-omtku-senzor-pohybu-p-1279.html

LED svítidlo - MOZA - nerezové oceli - Instalace pod omítku - senzor pohybu

Cena	**1 488.00 Kč**
Dostupnost	**Dostupný**
Doba zásilky	**10 den**
Katalogové číslo	**1279**
Výrobce	**LEDIX**

Popis výrobku

Praktické LED svítidlo s rozšířenou možností MOZA je výrobek stojí za pohled do interiérů budov. Moderní led-dělat technologie šetří spotřebu energie Další výhodou je s vestavěným snímačem pohybu a soumraku, a to jak pro regulované oblasti činnosti. Může připojit k 2-35sekunda.Citlivost soumrakový spínač pohybuje do 2 - 20lx. Detekuje pohyb ve 2-3 m při úhlu otevření 120 stupňů.

Vzhledem k tomu, barvy rámu rád sám Firemní zákazníci. Pracuje v rámci většího počtu jednotek, tak, že osvětluje kancelářské lobby nebo užitečné schodiště.

MOZA

- Vyzařovaného světelného toku ve dvou rovinách: spodní a přední
- Inovativní design s odkazem na téma náměstí
- Světlo emitující optické vlákno
- Rozšířené funkce
- Může být instalován v chodbách
- Dostupnost různých verzí těla a barva vyzařovaného světla

Montaż / Montage / Montáž / монтаж						
Zasilanie / Power supply Stromversorgung Napájecí Электропитание						
Pobór mocy Power consumption Stromverbrauch spotřeba energie потребляемая мощность	0,78 W	0,64 W	0,5 W	1,4 W	1,23 W	1,06 W
Barwa światła Light color Lichtfarbe barva světla светлый цвет						
Funkcjonalność Functionality Funktionalität Funkce функциональность						
Cechy Qualities Eigenschaften Vlastnosti свойства						
Waga [g] Weight [g] Gewicht [g] Vaha [g] Macca [g]	187			196		

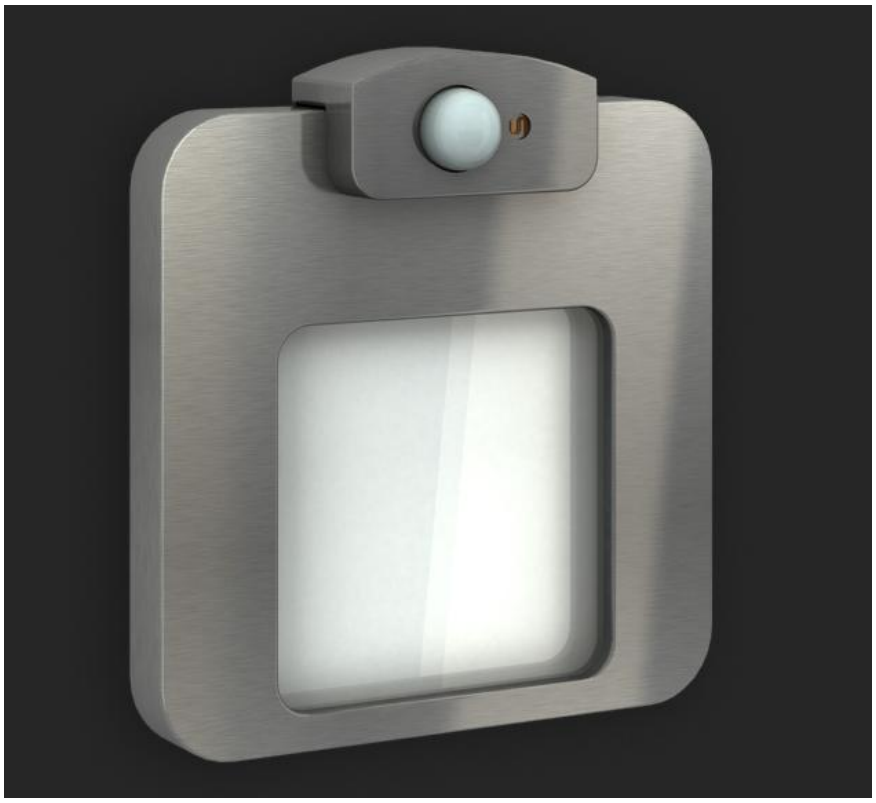

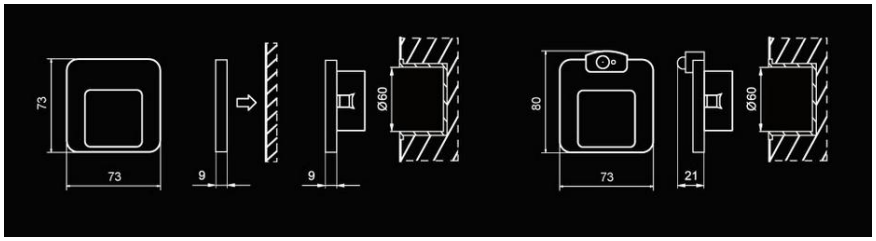
73
73
9
9
Ø60
80
73
21
Ø60

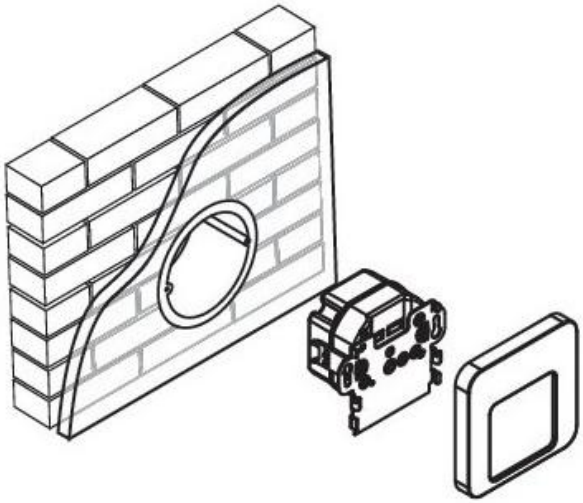

Výrobek má další možnosti:

Pouzdro: Nerez
Barva světla: Teplá bílá , Studená bílá , červený , Modrý , Zelená
Napájecí: 14V , 230V (+ 204.49 Kč)