Údaje aktuální ke dni: 24-04-2024 03:25

Odkaz na výrobek: https://osvetleni-schodiste-led.cz/downlight-eco-led-deep-12w-4000k-neutrln-stbrn-pouzdro-p-705.html

DOWNLIGHT ECO LED DEEP 12W - 4000K - neutrální - stříbrné pouzdro

Cena	**598.43 Kč**
Dostupnost	**Dostupný**
Doba zásilky	**4 dny**
Katalogové číslo	**705**
Výrobce	**SMART**

Popis výrobku

Vlastnosti:

Jmenovité napětí: 85V-265V / AC ~ 50/60Hz

Barevná teplota: 4000K

Životnost:> 50 000 h

Barva: přírodní bílá

Počet LED: 24

LED typu: SMD 5630 Samsung

Stupeň ochrany: II

Stupeň krytí: IP20

Podání barev faktor:> 75

Účiník:> 0,8

Provozní teplota: -20 ° C až +55 ° C

Průměr otvoru: Ø120 mm

Těleso: hliníková slitina + PC

Barva krytu: stříbrná

OŚWIETLENIE LED

DOWNLIGHT ECO LED DEEP 12W

Napięcie znamionowe:	**85 – 265V ~ 50/60Hz**
Temperatura barwowa:	**4000K**
Barwa:	**naturalny biały**
Żywotność:	**> 50 000h**
Kąt świecenia:	**90°**
Ilość diod:	**24**
Rodzaj diod:	**smd 5630 Samsung**
Stopień szczelności: Stopień	**IP20**
ochrony: Współczynnik	**II**
oddania barw: Współczynnik	**>75**
mocy: Temperatura pracy:	**>0.8**
Średnica otworu montażowego:	**-20°C ~ +55°C**
Budowa	**Ø120 mm**
Obudowa:	
Kolor obudowy:	**stop aluminium + PC**
	srebrny

Moc	Barwa	Temperatura barwowa (K)	Strumień świetlny (lm)	Skuteczność świetlna (lm/W)	Kąt świecenia	
12W	naturalny biały	4000	960	80	90°	5903263464471

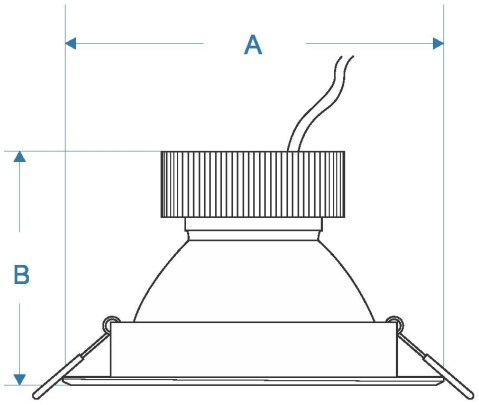

Wymiary

Nazwa	Moc	A	B
DOWNLIGHT ECO LED DEEP	12W	145 mm	87 mm